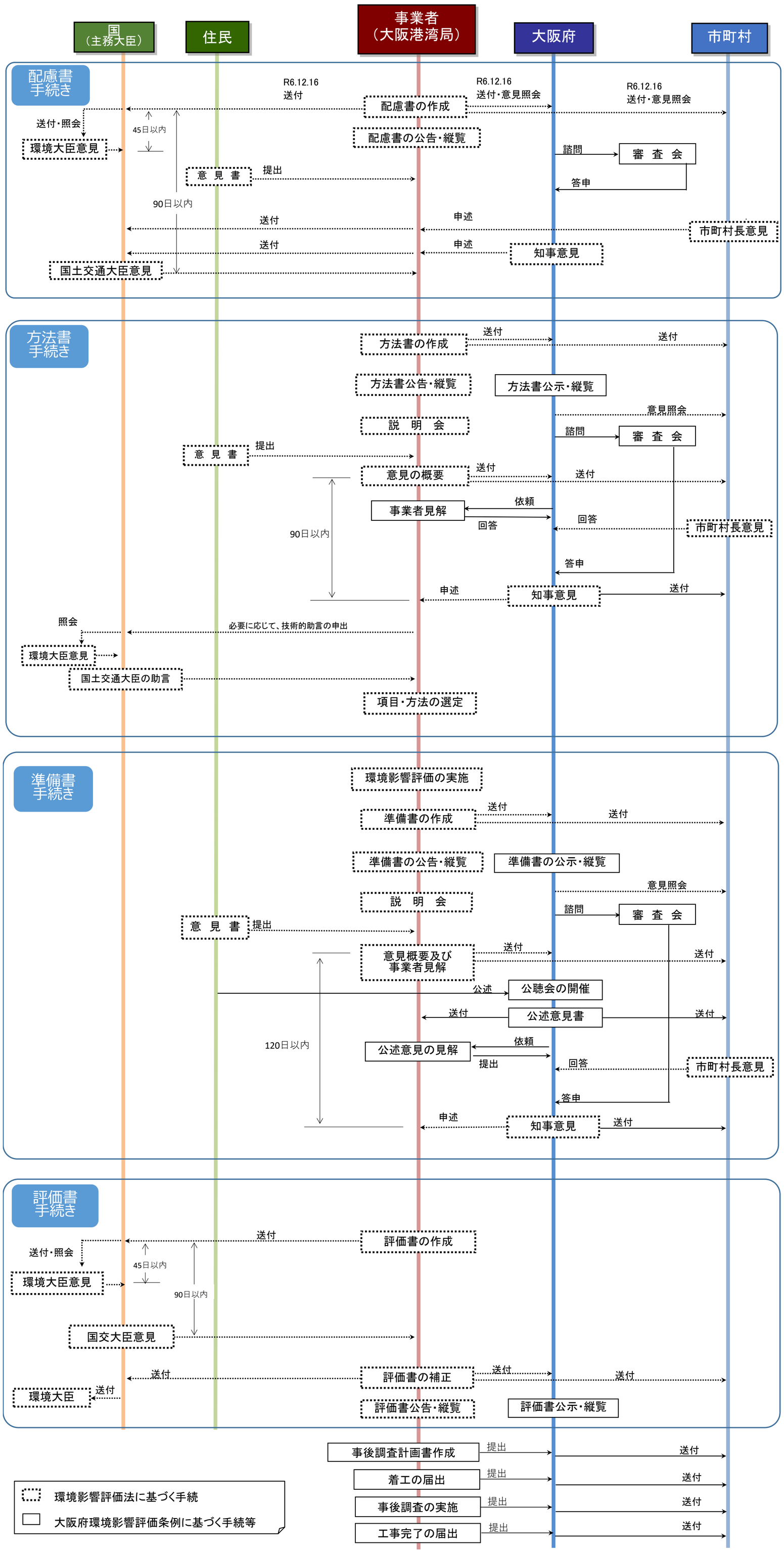環境影響評価法による手続きフロー((仮称)阪南港北部公有水面埋立事業)