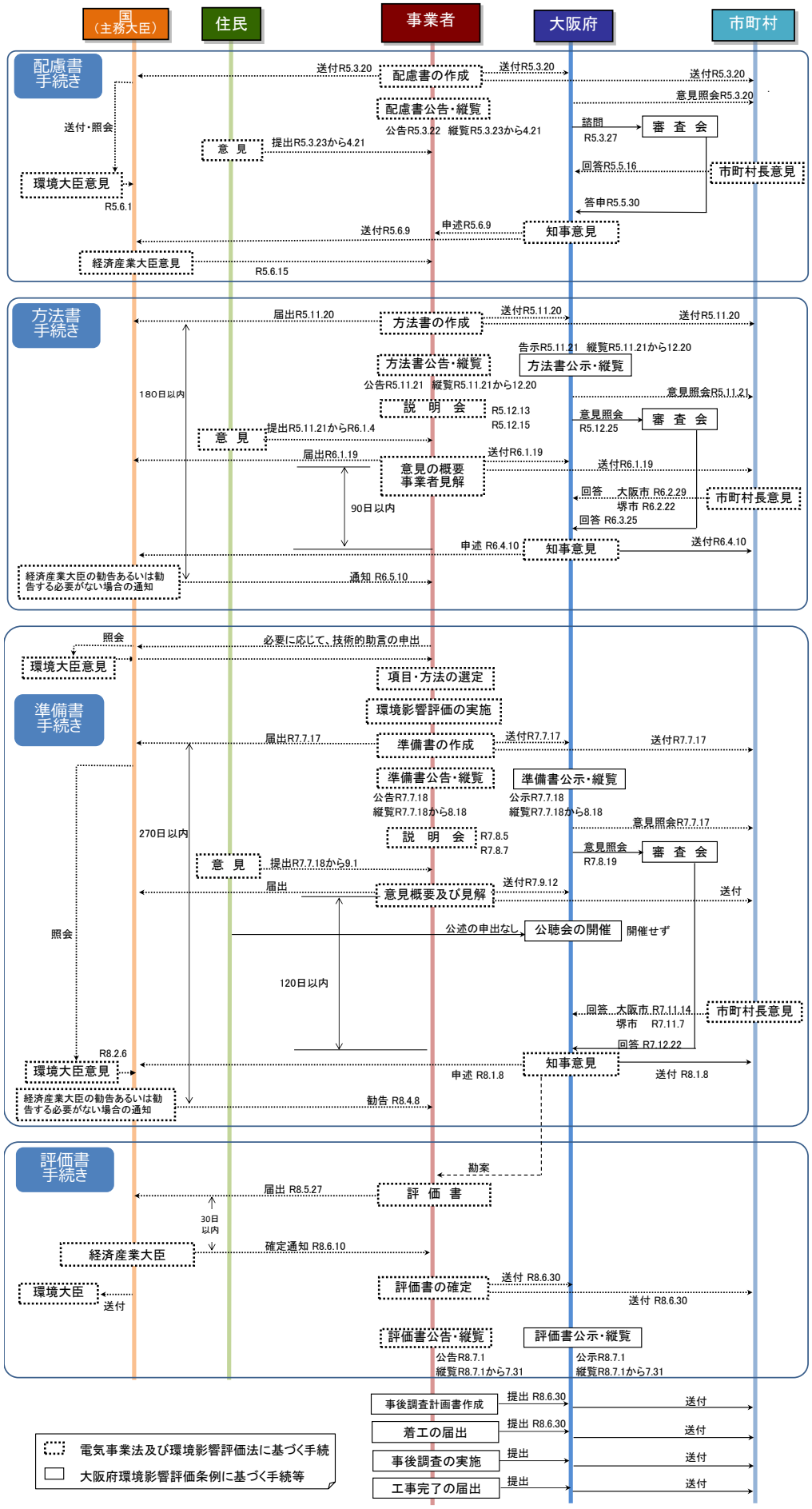環境影響評価法による手続きフロー（南港発電所更新計画）