事業箇所図

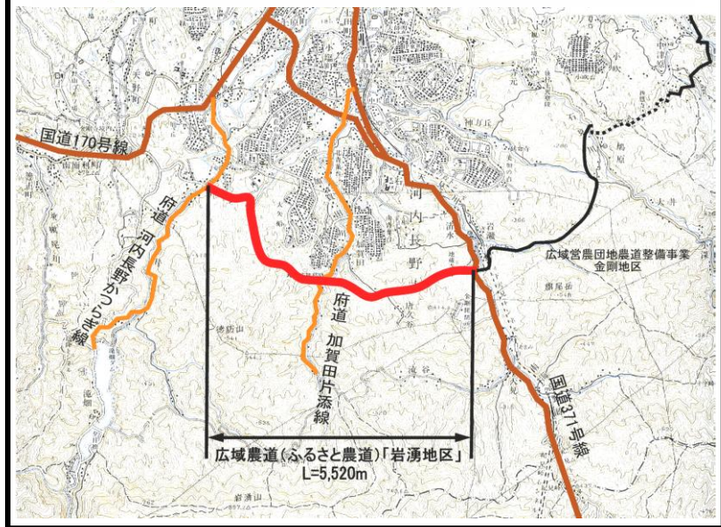

平面図

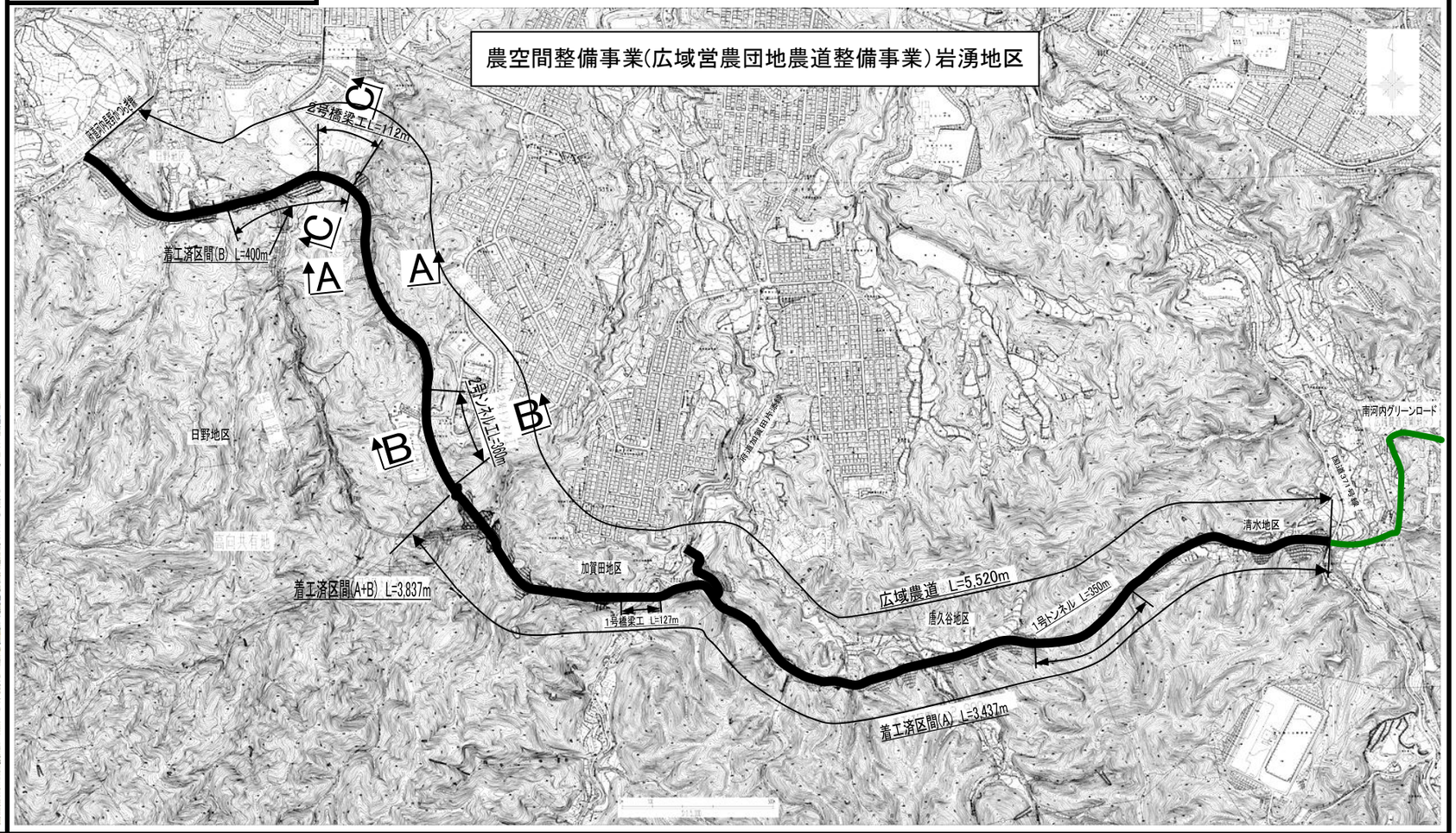

標準断面図

A－A 断面(盛土)

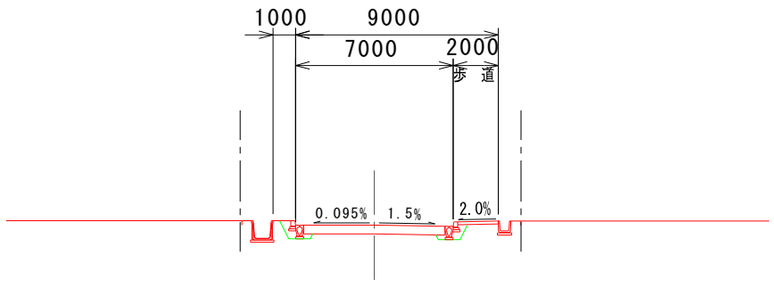

B－B 断面(2号トンネル)

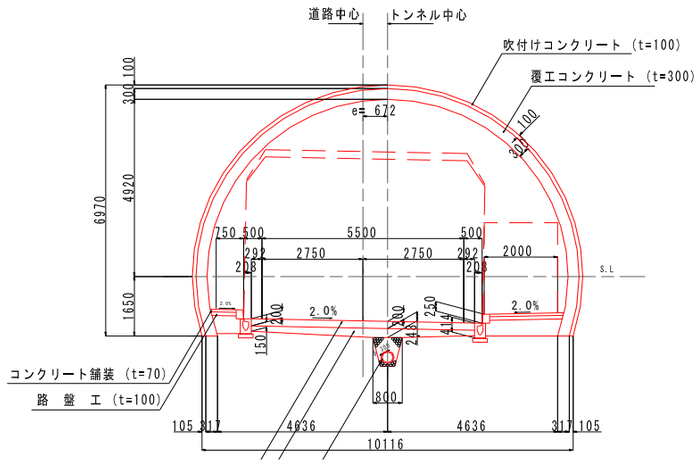
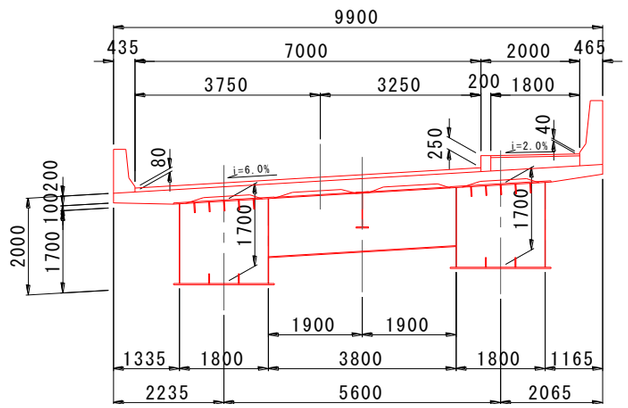
C－C断面(2号橋梁)