大阪港新島地区埋立事業及び大阪沖埋立処分場建設事業に係る

事後調査報告書

（平成 31 年 2 月分【護岸建設工事中調査①】）

【交通量調査】

国土交通省　近畿地方整備局

大阪市港湾局

大阪湾広域臨海環境整備センター

目　　次

Ⅰ　事後調査の概要

１．調査概要　・・・・・・・・・・・・・・・・・・・・・・・・・・・・・・・・・・・・　Ⅰ－１

２．工事の実施状況　・・・・・・・・・・・・・・・・・・・・・・・・・・・・・・・・・　Ⅰ－２

３．調査結果の概要　・・・・・・・・・・・・・・・・・・・・・・・・・・・・・・・・・　Ⅰ－３

Ⅱ　事後調査結果

１．交通量調査　・・・・・・・・・・・・・・・・・・・・・・・・・・・・・・・・・・・・　Ⅱ－１

Ⅰ　事後調査の概要

１．調査概要

「大阪港新島地区埋立事業及び大阪沖埋立処分場建設事業に係る事後調査計画」に基づく平成 31 年２月（ブロック等製作ヤードに係る調査(交通量)）の事後調査の概要は表－１に、調査地点の位置は図－１に示すとおりである。

表－１　事後調査の概要（平成 31 年 2 月）

ブロック等製作ヤードに係る調査

調査項目	調査範囲･地点	調査期間等	調査頻度
製作ヤードの出入台数	2地点 (ケーソン製作ヤード：堺市堺区匠町10付近)	平成31年 2月26日	2回/年 (操業時間帯に実施)
一般交通	1地点 (堺市堺区築港八幡町168付近の交差点)		

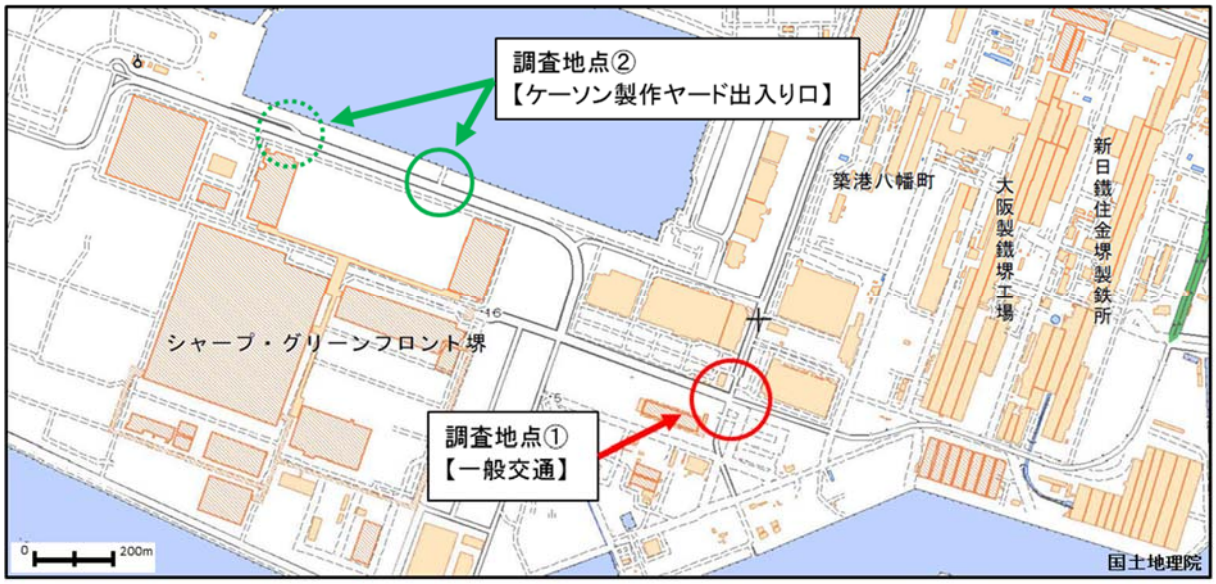

※出典：国土地理院の地理院地図を引用

※現地調査の結果、調査地点②のケーソン製作ヤード出入り口の 2 か所の内、緑色点線で示した西側ゲートが 15 時以降閉門された。

図―１　　交通量調査地点（平成 31 年 2 月）

２．工事の実施状況

平成３１年２月の工事の実施状況は、表－２、図－２に示すとおりである。

表－２　工事の実施状況（平成３１年２月）

工種		2月																											
		1	2	3	4	5	6	7	8	9	10	11	12	13	14	15	16	17	18	19	20	21	22	23	24	25	26	27	28
		金	土	日	月	火	水	木	金	土	日	月	火	水	木	金	土	日	月	火	水	木	金	土	日	月	火	水	木
国土交通省 近畿地方整備局	基礎 捨石																												
	捨石 均し																												
	被覆石																												
	被覆石 均し																												
	裏埋土																												
	押え 雑石																												
	雑工																												

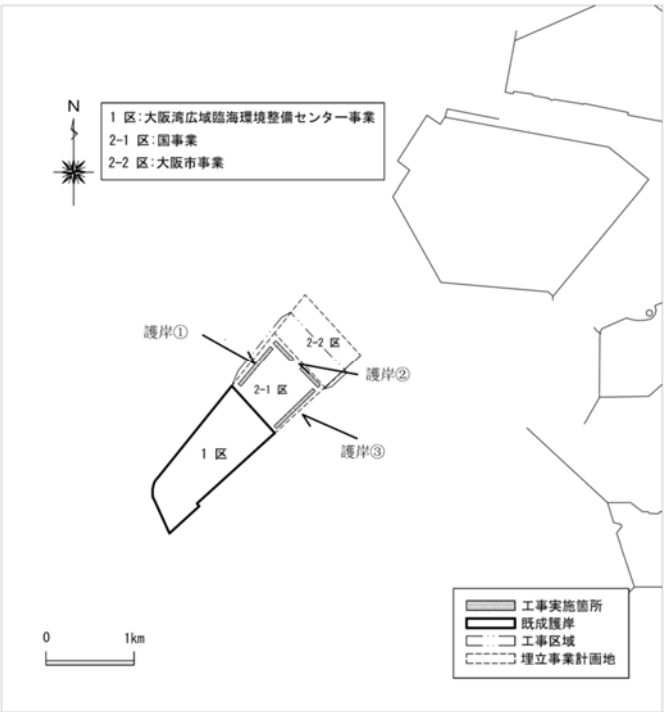

図－２　工事の実施状況（平成３１年２月）

３．調査結果の概要

ブロック製作ヤードに係る調査

（１）製作ヤードの出入台数［交通量調査様式　第4号・第5号］

調査時間帯（午前 7 時～午後 6 時）における製作ヤード（堺市堺区匠町 10 付近）の出入台数は、2 月調査では大型車類が 20 台、小型車類が 72 台、合計 92 台であった。

（２）一般交通［交通量調査様式　第 6 号・第 7 号］

調査時間帯（午前 7 時～午後 6 時）における交差点（堺市堺区築港八幡町 168 付近）の一般交通量は、2 月調査では大型車類が 5,573 台、小型車類が 4,722 台、合計 10,295 台であった。

（３）一般交通に占める製作ヤードの出入台数の割合

調査時間帯（午前 7 時～午後 6 時）における一般交通量に占める製作ヤードの出入台数の割合は、2 月調査では大型車類が 0.4%、小型車類が 1.5%、合計で 0.9%であった。

表―3　交通量調査概要

・調査地点：堺市堺区匠町10付近(ケーソン製作ヤード)、築港八幡町168付近(交差点)
・調査日時：平成31年2月26日(火)　午前7時～午後6時(計11時間)

	大型車類	小型車類	合　計
一般交通	5,573	4,722	10,295
ケーソン製作ヤード	20	72	92
製作ヤードへの出入の割合	0.4%	1.5%	0.9%

Ⅱ　事後調査結果

交通量様式第4号（ケーソン製作ヤード関連）

交通量調査結果総括表（製作ヤードの出入台数）

・調査地点：製作ヤード（堺市堺区匠町10付近）

・調査日時：平成31年2月26日（火） 午前7時～午後6時（計11時間）

総交通量（台）		
大型車類	小型車類	合 計
20	72	92

交通量様式第５号（ケーソン製作ヤード関連）

交通量調査結果（製作ヤードの出入台数）

・調査地点：製作ヤード東側（堺市堺区匠町10付近）
・調査日時：平成31年2月26日（火） 午前7時～午後6時（計11時間）

時刻	製作ヤード 入場								製作ヤード 出場								製作ヤード 入出場合計			
	交通量（台/時）							大型車混入率（%）	交通量（台/時）							大型車混入率（%）	交通量（台/時）			大型車混入率（%）
	普通乗用車	マイクロバス	トラック	コンクリートポンプ車	コンクリートミキサー車	その他（大型車）	計		普通乗用車	マイクロバス	トラック	コンクリートポンプ車	コンクリートミキサー車	その他（大型車）	計		大型車類	小型車類	計	
7:00 ～ 8:00	13	0	0	0	0	1	14	7%	0	0	0	0	0	0	0	0%	1	13	14	7%
8:00 ～ 9:00	1	0	4	0	0	0	5	80%	0	0	2	0	0	0	2	100%	6	1	7	86%
9:00 ～ 10:00	3	0	0	0	0	0	3	0%	4	0	2	0	0	1	7	43%	3	7	10	30%
10:00 ～ 11:00	3	0	0	0	0	0	3	0%	3	0	0	0	0	0	3	0%	0	6	6	0%
11:00 ～ 12:00	2	0	0	0	0	0	2	0%	3	0	0	0	0	0	3	0%	0	5	5	0%
12:00 ～ 13:00	4	0	0	0	0	0	4	0%	2	0	0	0	0	0	2	0%	0	6	6	0%
13:00 ～ 14:00	0	0	0	0	0	0	0	0%	1	0	0	0	0	1	2	50%	1	1	2	50%
14:00 ～ 15:00	1	0	0	0	0	1	2	50%	1	0	0	0	0	0	1	0%	1	2	3	33%
15:00 ～ 16:00	2	0	0	0	0	0	2	0%	1	0	1	0	0	1	3	67%	2	3	5	40%
16:00 ～ 17:00	1	0	1	0	0	0	2	50%	10	0	0	0	0	0	10	0%	1	11	12	8%
17:00 ～ 18:00	0	0	0	0	0	0	0	0%	6	0	0	0	0	0	6	0%	0	6	6	0%
計	30	0	5	0	0	2	37	19%	31	0	5	0	0	3	39	13%	15	61	76	20%

・調査地点：製作ヤード西側（堺市堺区匠町10付近）
・調査日時：平成31年2月26日（火） 午前7時～午後6時（計11時間）

時刻	製作ヤード 入場								製作ヤード 出場								製作ヤード 入出場合計			
	交通量（台/時）							大型車混入率（%）	交通量（台/時）							大型車混入率（%）	交通量（台/時）			大型車混入率（%）
	普通乗用車	マイクロバス	トラック	コンクリートポンプ車	コンクリートミキサー車	その他（大型車）	計		普通乗用車	マイクロバス	トラック	コンクリートポンプ車	コンクリートミキサー車	その他（大型車）	計		大型車類	小型車類	計	
7:00 ～ 8:00	2	0	0	0	0	0	2	0%	0	0	0	0	0	0	0	0%	0	2	2	0%
8:00 ～ 9:00	1	0	0	0	0	0	1	0%	0	0	1	0	0	0	1	100%	1	1	2	50%
9:00 ～ 10:00	0	0	1	0	0	0	1	100%	0	0	1	0	0	0	1	100%	2	0	2	100%
10:00 ～ 11:00	1	0	0	0	0	0	1	0%	1	0	0	0	0	0	1	0%	0	2	2	0%
11:00 ～ 12:00	1	0	0	0	0	0	1	0%	2	0	0	0	0	0	2	0%	0	3	3	0%
12:00 ～ 13:00	0	0	0	0	0	0	0	0%	0	0	0	0	0	0	0	0%	0	0	0	0%
13:00 ～ 14:00	1	0	1	0	0	0	2	50%	2	0	0	0	0	0	2	0%	1	3	4	25%
14:00 ～ 15:00	0	0	1	0	0	0	1	100%	0	0	0	0	0	0	0	0%	1	0	1	100%
15:00 ～ 16:00	0	0	0	0	0	0	0	0%	0	0	0	0	0	0	0	0%	0	0	0	0%
16:00 ～ 17:00	0	0	0	0	0	0	0	0%	0	0	0	0	0	0	0	0%	0	0	0	0%
17:00 ～ 18:00	0	0	0	0	0	0	0	0%	0	0	0	0	0	0	0	0%	0	0	0	0%
計	6	0	3	0	0	0	9	33%	5	0	2	0	0	0	7	29%	5	11	16	31%

※調査日当日15時から西側ゲート閉門。

・調査地点：製作ヤード（堺市堺区匠町10付近）
・調査日時：平成31年2月26日（火 ） 午前7時～午後6時（計11時間）

時刻	製作ヤード 入出場合計			
	交通量（台/時）			大型車混入率（%）
	大型車類	小型車類	計	
7:00 ～ 8:00	1	15	16	6%
8:00 ～ 9:00	7	2	9	78%
9:00 ～ 10:00	5	7	12	42%
10:00 ～ 11:00	0	8	8	0%
11:00 ～ 12:00	0	8	8	0%
12:00 ～ 13:00	0	6	6	0%
13:00 ～ 14:00	2	4	6	33%
14:00 ～ 15:00	2	2	4	50%
15:00 ～ 16:00	2	3	5	40%
16:00 ～ 17:00	1	11	12	8%
17:00 ～ 18:00	0	6	6	0%
計	20	72	92	22%

交通量様式第6号（ケーソン製作ヤード関連）

交通量調査結果総括表（一般交通）

・調査地点：堺市堺区築港八幡町168付近交差点

・調査日時：平成31年2月26日(木)　午前7時～午後6時（計11時間）

総交通量（台）		
大型車類	小型車類	合　計
5,573	4,722	10,295

交通量様式第7号（ケーソン製作ヤード関連）

交通量調査結果（一般交通）

・調査地点：（交差点）堺市堺区築港八幡町168付近
・調査日時：平成31年2月26日（火）　午前7時～午後6時（計11時間）

時刻	①				②				③				④				⑤			
	交通量（台/時）			大型車混入率（%）	交通量（台/時）			大型車混入率（%）	交通量（台/時）			大型車混入率（%）	交通量（台/時）			大型車混入率（%）	交通量（台/時）			大型車混入率（%）
	大型車類	小型車類	計		大型車類	小型車類	計		大型車類	小型車類	計		大型車類	小型車類	計		大型車類	小型車類	計	
7:00 ～ 8:00	87	12	99	88%	5	17	22	23%	38	96	134	28%	0	0	0	0%	15	41	56	27%
8:00 ～ 9:00	96	14	110	87%	2	15	17	12%	40	61	101	40%	0	2	2	0%	20	32	52	38%
9:00 ～ 10:00	130	30	160	81%	9	6	15	60%	50	22	72	69%	1	3	4	25%	23	13	36	64%
10:00 ～ 11:00	114	25	139	82%	5	2	7	71%	48	16	64	75%	6	5	11	55%	28	7	35	80%
11:00 ～ 12:00	128	35	163	79%	3	2	5	60%	26	19	45	58%	0	1	1	0%	22	1	23	96%
12:00 ～ 13:00	63	37	100	63%	5	3	8	63%	23	17	40	58%	0	3	3	0%	12	4	16	75%
13:00 ～ 14:00	108	47	155	70%	6	1	7	86%	30	21	51	59%	2	4	6	33%	21	9	30	70%
14:00 ～ 15:00	72	51	123	59%	9	2	11	82%	37	13	50	74%	1	5	6	17%	27	4	31	87%
15:00 ～ 16:00	74	94	168	44%	8	1	9	89%	22	10	32	69%	2	3	5	40%	25	6	31	81%
16:00 ～ 17:00	38	78	116	33%	10	3	13	77%	11	9	20	55%	1	6	7	14%	25	4	29	86%
17:00 ～ 18:00	48	126	174	28%	6	2	8	75%	13	12	25	52%	0	9	9	0%	9	5	14	64%
計	958	549	1,507	64%	68	54	122	56%	338	296	634	53%	13	41	54	24%	227	126	353	64%

時刻	⑥				⑦				⑧				⑨				⑩			
	交通量（台/時）			大型車混入率（%）	交通量（台/時）			大型車混入率（%）	交通量（台/時）			大型車混入率（%）	交通量（台/時）			大型車混入率（%）	交通量（台/時）			大型車混入率（%）
	大型車類	小型車類	計		大型車類	小型車類	計		大型車類	小型車類	計		大型車類	小型車類	計		大型車類	小型車類	計	
7:00 ～ 8:00	101	372	473	21%	76	127	203	37%	0	0	0	0%	1	0	1	100%	7	2	9	78%
8:00 ～ 9:00	118	282	400	30%	83	112	195	43%	0	0	0	0%	0	0	0	0%	12	6	18	67%
9:00 ～ 10:00	146	108	254	57%	71	66	137	52%	0	0	0	0%	3	6	9	33%	23	7	30	77%
10:00 ～ 11:00	133	91	224	59%	84	90	174	48%	0	0	0	0%	1	3	4	25%	21	7	28	75%
11:00 ～ 12:00	110	54	164	67%	75	60	135	56%	0	1	1	0%	0	5	5	0%	15	8	23	65%
12:00 ～ 13:00	116	82	198	59%	60	91	151	40%	0	1	1	0%	3	3	6	50%	3	11	14	21%
13:00 ～ 14:00	95	95	190	50%	67	75	142	47%	0	1	1	0%	5	5	10	50%	10	5	15	67%
14:00 ～ 15:00	117	101	218	54%	81	56	137	59%	0	1	1	0%	2	0	2	100%	18	5	23	78%
15:00 ～ 16:00	65	78	143	45%	64	66	130	49%	0	0	0	0%	4	2	6	67%	11	4	15	73%
16:00 ～ 17:00	43	45	88	49%	52	66	118	44%	0	2	2	0%	3	1	4	75%	15	5	20	75%
17:00 ～ 18:00	51	42	93	55%	25	65	90	28%	0	0	0	0%	1	3	4	25%	8	12	20	40%
計	1,095	1,350	2,445	45%	738	874	1,612	46%	0	6	6	0%	23	28	51	45%	143	72	215	67%

時刻	⑪				⑫				⑬				⑭				⑮			
	交通量（台/時）			大型車混入率（%）	交通量（台/時）			大型車混入率（%）	交通量（台/時）			大型車混入率（%）	交通量（台/時）			大型車混入率（%）	交通量（台/時）			大型車混入率（%）
	大型車類	小型車類	計		大型車類	小型車類	計		大型車類	小型車類	計		大型車類	小型車類	計		大型車類	小型車類	計	
7:00 ～ 8:00	30	6	36	83%	0	0	0	0%	16	3	19	84%	70	22	92	76%	0	1	1	0%
8:00 ～ 9:00	61	4	65	94%	0	0	0	0%	51	21	72	71%	127	57	184	69%	3	2	5	60%
9:00 ～ 10:00	66	6	72	92%	0	0	0	0%	61	44	105	58%	124	64	188	66%	0	0	0	0%
10:00 ～ 11:00	44	7	51	86%	0	0	0	0%	62	18	80	78%	111	68	179	62%	3	0	3	100%
11:00 ～ 12:00	45	7	52	87%	0	0	0	0%	34	12	46	74%	93	73	166	56%	3	1	4	75%
12:00 ～ 13:00	29	7	36	81%	0	0	0	0%	37	15	52	71%	50	75	125	40%	1	5	6	17%
13:00 ～ 14:00	52	8	60	87%	0	0	0	0%	52	23	75	69%	95	23	118	81%	3	0	3	100%
14:00 ～ 15:00	64	3	67	96%	0	0	0	0%	46	18	64	72%	89	93	182	49%	3	0	3	100%
15:00 ～ 16:00	52	10	62	84%	0	0	0	0%	47	21	68	69%	79	121	200	40%	3	0	3	100%
16:00 ～ 17:00	45	9	54	83%	0	0	0	0%	34	20	54	63%	60	141	201	30%	1	1	2	50%
17:00 ～ 18:00	24	39	63	38%	0	0	0	0%	32	44	76	42%	62	228	290	21%	1	2	3	33%
計	512	106	618	83%	0	0	0	0%	472	239	711	66%	960	965	1,925	50%	21	12	33	64%

時刻	⑯				合計（①～⑮）			
	交通量（台/時）			大型車混入率（%）	交通量（台/時）			大型車混入率（%）
	大型車類	小型車類	計		大型車類	小型車類	計	
7:00 ～ 8:00	0	0	0	0%	446	699	1,145	39%
8:00 ～ 9:00	0	0	0	0%	613	608	1,221	50%
9:00 ～ 10:00	0	0	0	0%	707	375	1,082	65%
10:00 ～ 11:00	0	2	2	0%	660	341	1,001	66%
11:00 ～ 12:00	2	1	3	67%	556	280	836	67%
12:00 ～ 13:00	1	0	1	100%	403	354	757	53%
13:00 ～ 14:00	1	0	1	100%	547	317	864	63%
14:00 ～ 15:00	0	0	0	0%	566	352	918	62%
15:00 ～ 16:00	0	0	0	0%	456	416	872	52%
16:00 ～ 17:00	1	0	1	100%	339	390	729	47%
17:00 ～ 18:00	0	1	1	0%	280	590	870	32%
計	5	4	9	56%	5,573	4,722	10,295	54%

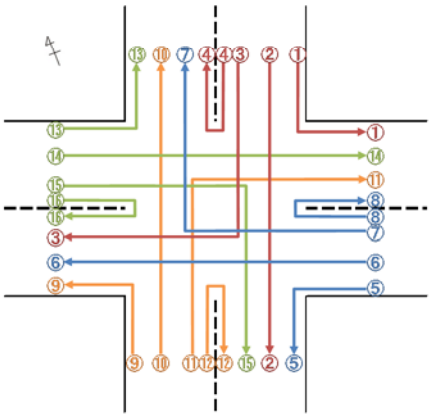

交通量調査結果（一般交通）

・調査地点：（交差点）堺市堺区築港八幡町168付近
・調査日時：平成31年2月26日（火） 午前7時～午後6時（計11時間）

時刻	北				東				南				西			
	交通量（台/時）			大型車混入率（%）	交通量（台/時）			大型車混入率（%）	交通量（台/時）			大型車混入率（%）	交通量（台/時）			大型車混入率（%）
	大型車類	小型車類	計		大型車類	小型車類	計		大型車類	小型車類	計		大型車類	小型車類	計	
7:00 ～ 8:00	99	132	231	43%	187	40	227	82%	20	59	79	25%	140	468	608	23%
8:00 ～ 9:00	146	141	287	51%	284	75	359	79%	25	49	74	34%	158	343	501	32%
9:00 ～ 10:00	156	120	276	57%	320	100	420	76%	32	19	51	63%	199	136	335	59%
10:00 ～ 11:00	173	120	293	59%	269	100	369	73%	36	9	45	80%	182	112	294	62%
11:00 ～ 12:00	124	81	205	60%	266	116	382	70%	28	4	32	88%	138	79	217	64%
12:00 ～ 13:00	100	120	220	45%	142	120	262	54%	18	12	30	60%	143	102	245	58%
13:00 ～ 14:00	131	107	238	55%	255	79	334	76%	30	10	40	75%	131	121	252	52%
14:00 ～ 15:00	146	84	230	63%	225	148	373	60%	39	6	45	87%	156	114	270	58%
15:00 ～ 16:00	124	94	218	57%	205	225	430	48%	36	7	43	84%	91	90	181	50%
16:00 ～ 17:00	102	97	199	51%	143	230	373	38%	36	8	44	82%	58	55	113	51%
17:00 ～ 18:00	65	130	195	33%	134	393	527	25%	16	9	25	64%	65	58	123	53%
計	1,366	1,226	2,592	53%	2,430	1,626	4,056	60%	316	192	508	62%	1,461	1,678	3,139	47%
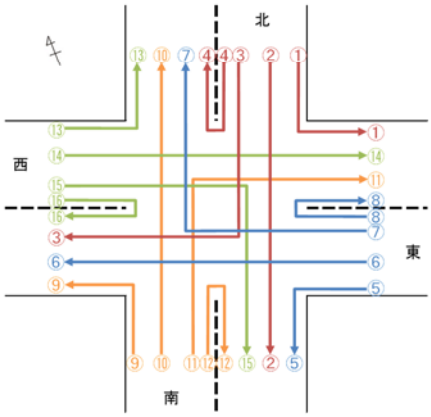
時刻	合計（北～西）			
	交通量（台/時）			大型車混入率（%）
	大型車類	小型車類	計	
7:00 ～ 8:00	446	699	1,145	39%
8:00 ～ 9:00	613	608	1,221	50%
9:00 ～ 10:00	707	375	1,082	65%
10:00 ～ 11:00	660	341	1,001	66%
11:00 ～ 12:00	556	280	836	67%
12:00 ～ 13:00	403	354	757	53%
13:00 ～ 14:00	547	317	864	63%
14:00 ～ 15:00	566	352	918	62%
15:00 ～ 16:00	456	416	872	52%
16:00 ～ 17:00	339	390	729	47%
17:00 ～ 18:00	280	590	870	32%
計	5,573	4,722	10,295	54%