平成24年度　公立大学法人大阪府立大学　組織図
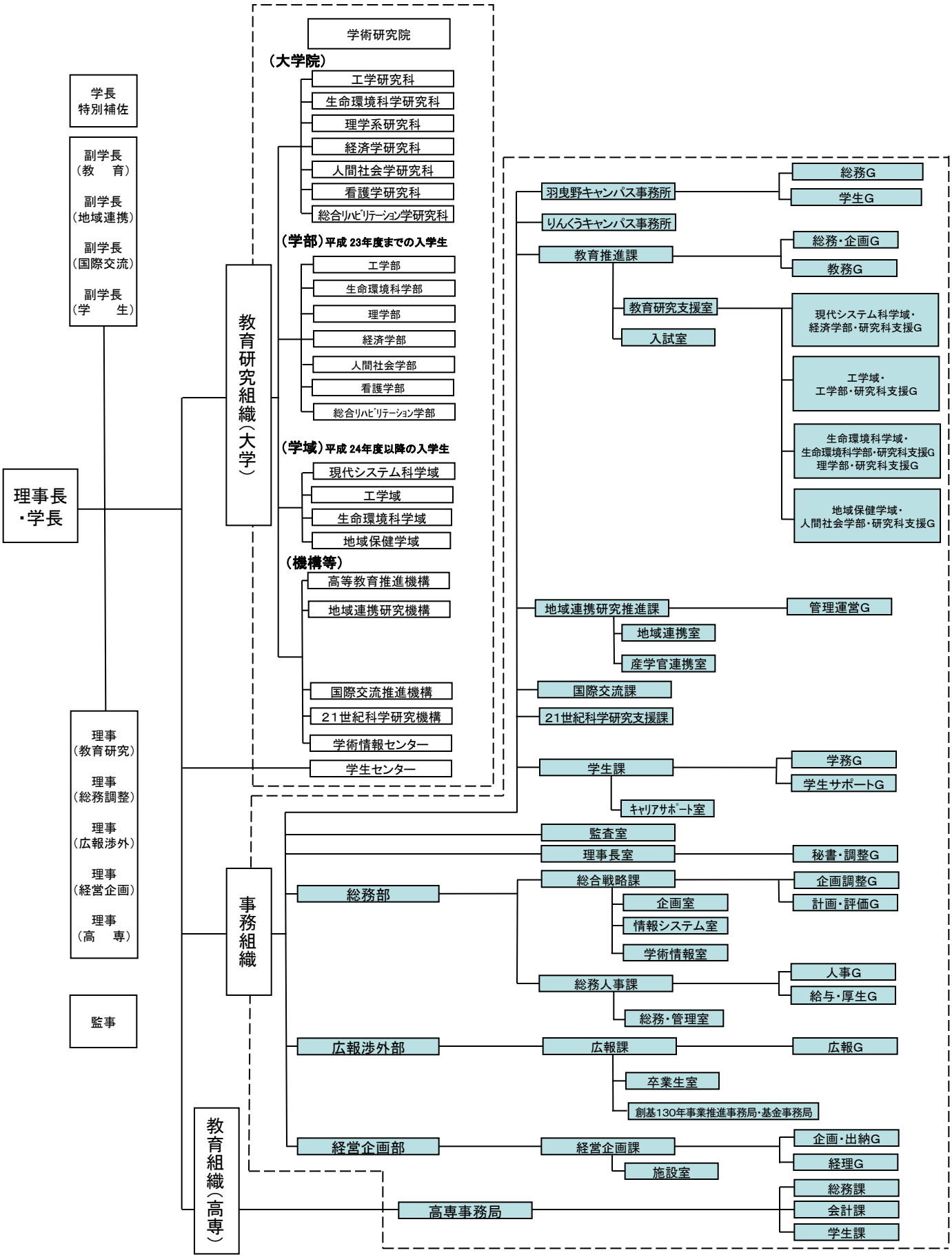
資料1